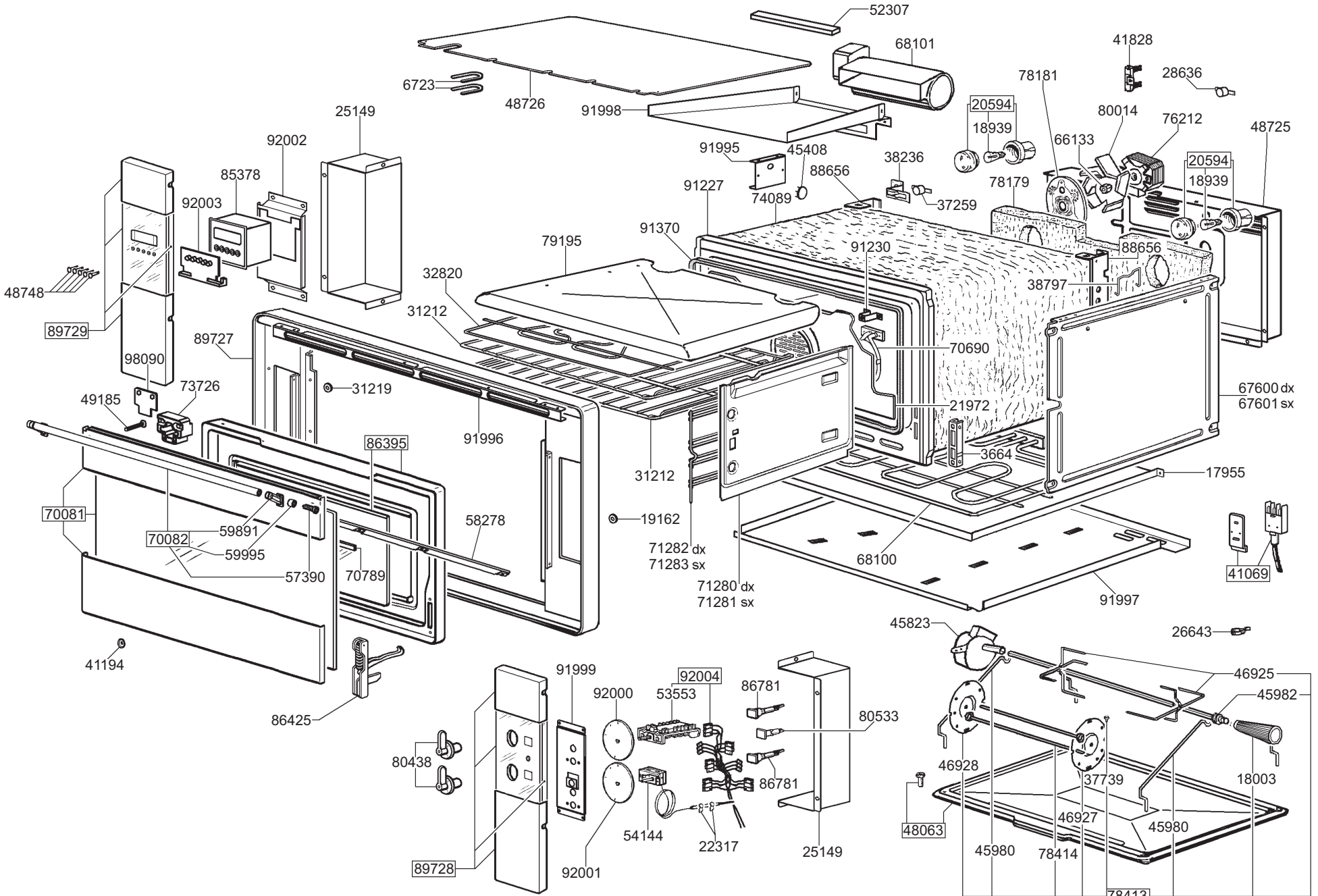
52307
68101
41828
78181
28636
6723
48726
91998
20594
18939
80014
76212
48725
25149
92002
91995
45408
66133
85378
88656
38236
20594
18939
92003
91227
74089
37259
78179
91370
79195
91230
88656
48748
32820
38797
31212
89729
70690
89727
98090
31219
67600 dx
67601 sx
73726
49185
21972
91996
86395
3664
31212
17955
70081
59891
58278
19162
70082
59995
71282 dx
71283 sx
68100
41069
57390
70789
71280 dx
71281 sx
91997
41194
45823
26643
46925
91999
92004
92000
53553
86781
45982
80533
80438
46928
37739
18003
86781
48063
46927
45980
54144
22317
25149
45980
78414
89728
92001
78413
86425